Н 00015391	№01150

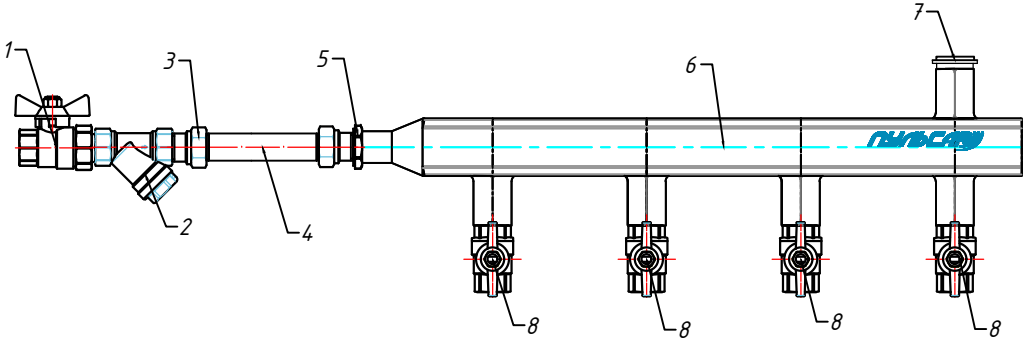

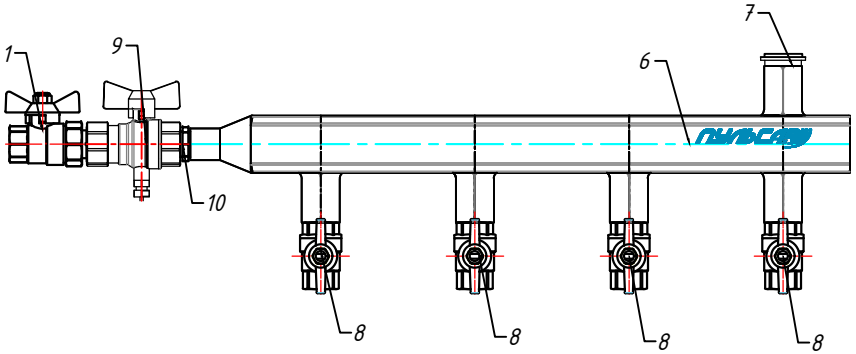

Узел коллекторный квартирный 0-Л-15-0-0-50 ЧСТ-4-0-15-ВМ-0-0		
№	Имя	Количество
1	Кран шаровый с полусгоном; бабочка; В/Н; Ду 15; Ру 25; MVI; BV.320.04	2
2	Фильтр сетчатый; Ду 15; Ру 16	1
3	Установочный присоединительный комплект Ду-15	1
4	Вставка для монтажа и поверки теплосчетчика 15 L-110 (пластик)	1
5	Футорка; Ду 15 на Ду 20	1
6	Коллектор; чёрная сталь; Ду 50; ввод Ду 20(внутр.резьба); 4 отвода Ду 15	2
7	Воздухоотводчик; ручной; Ду 15	2
8	Кран шаровый; бабочка; В/В; Ду 15; Ру 16	8
9	Кран шаровой для монтажа термодатчика Ду 15	1
10	Ниппель Ду 20 переходник Ду 15	1

Согласовано _____ Дата _____

Печать

При сборке узлов могут использоваться дополнительные комплектующие, не отображенные в спецификации.
Уплотнение резьбовых соединений - анаэробный герметик.
Максимальная рабочая температура 105 °С.
Максимальное рабочее давления 10 бар.
Испытательное давление 16 бар.
Узлы имеют паспорт и сертификат.

Изм.	Лист	№ докум.	Подп.	Дата	ООО НПП "ТЕПЛОВОДОХРАН" www.pulsarm.ru			
Разраб.					Чертеж общего вида	Лит.	Масса	Масштаб
Пров.								
Т.контр.						Лист	Листов 1	
Н.контр.								
Утв.								

Перв. примен. | Справ. № | Подп. и дата | Инв. № дубл. | Взам. инв. № | Подп. и дата | Инв. № подл.