Поз.	Наименование	Тип, марка	Кол-во
1	Водосчетчик турбинный	Пульсар Т(ДУ 50)	1 шт.
2	Манометр показывающий	ДМ 02-100 1,6 МПа	1 шт.
3	Кран шаровый муфтовый со спускником	Ду 15	1 шт.
4	Кран шаровый муфтовый	Ду 15	1 шт.
5	Штуцер с резьбой	Ду 15	2 шт.
6	Кран LD	КШ.Ц.Ф.050.040.02	2шт.
7	Фильтр сетчатый магнитный ФМФ-80	Ду 50	1 шт.
8	Клапан обратный межфланцевый	Ду 50	1 шт.

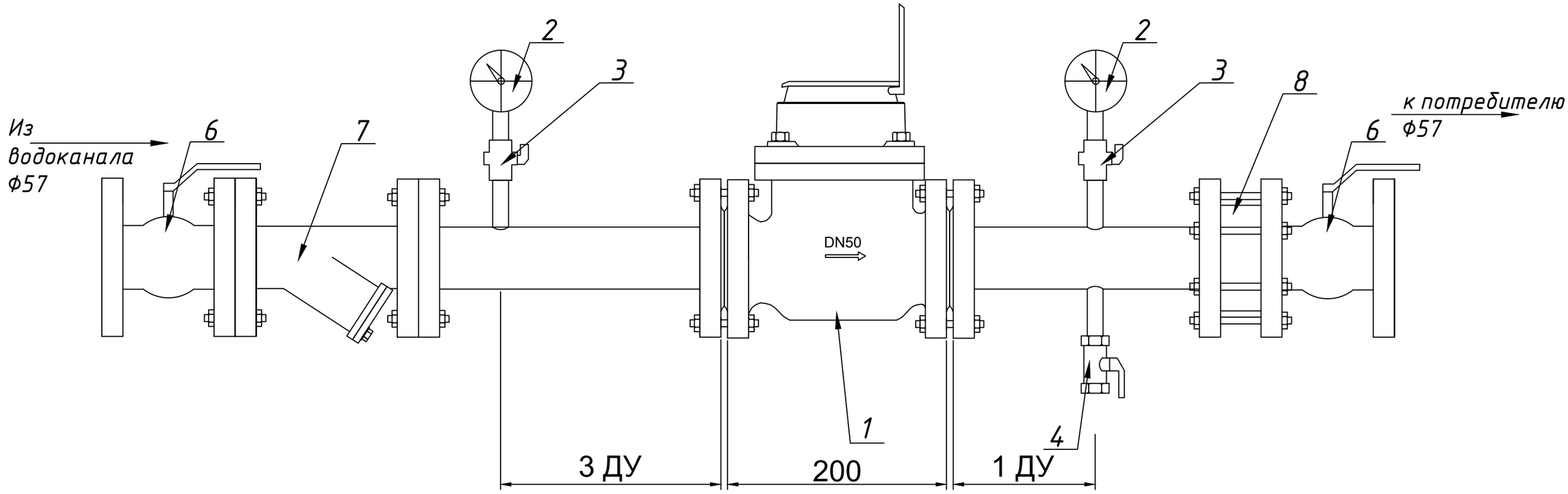

Подп. и дата

Инв. № дубл.

Взам. инв. №

Подпись и дата

Инв. №подл.

Изм.	Лист	№ докум.	Подп.	Дата
Разраб.		Козлов К.М.		
Пров.		Соколов		
Т.контр		Калинкина		
Согл.				
Н.контр		Соловьева		
Утв.		Козлов А.В.		

Узел учета ВС (Ду 50)

Лит.	Масса	Масштаб
		1:4
Лист 1	Листов 1	

ООО НПП "ТЕПЛОВОДОХРАН"

Копировал

Формат А3

Поз.	Наименование	Тип, марка	Кол-во
1	Водосчетчик турбинный	Пульсар Т(ДУ 65)	1 шт.
2	Манометр показывающий	ДМ 02-100 1,6 МПа	1 шт.
3	Кран шаровый муфтовый со спускником	Ду 15	1 шт.
4	Кран шаровый муфтовый	Ду 15	1 шт.
5	Штуцер с резьбой	Ду 15	2 шт.
6	Кран LD	КШ.Ц.Ф.065.040.02	2шт.
7	Фильтр сетчатый магнитный ФМФ-80	Ду 65	1 шт.
8	Клапан обратный межфланцевый	Ду 65	1 шт.

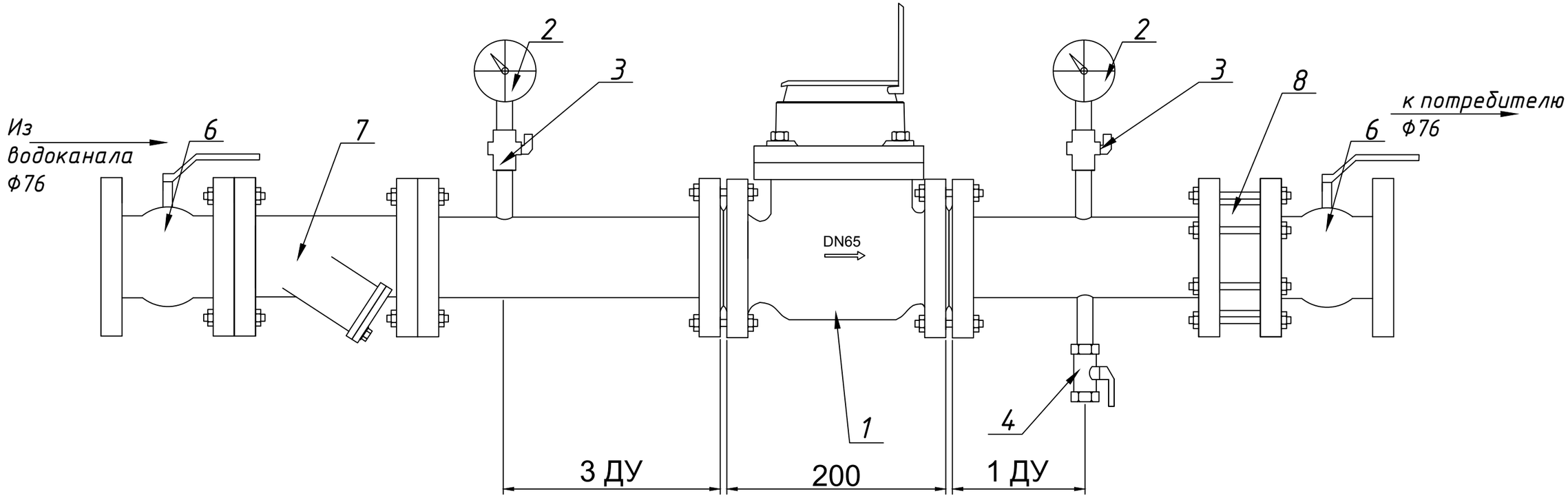

Изм.	Лист	№ докум.	Подп.	Дата
Разраб.		Козлов К.М.		
Пров.		Соколов		
Т.контр		Калинкина		
Согл.				
Н.контр		Соловьева		
Утв.		Козлов А.В.		

Узел учета ВС (Ду 65)

Лит.	Масса	Масштаб
		1:4
Лист 1	Листов 1	

ООО НПП "ТЕПЛОВОДОХРАН"

Подп. и дата | Инв. № дубл. | Взам. инв. № | Подпись и дата | Инв. №подл.

Копировал | Формат А3

Поз.	Наименование	Тип, марка	Кол-во
1	Водосчетчик турбинный	Пульсар Т(ДУ 80)	1 шт.
2	Манометр показывающий	ДМ 02-100 1,6 МПа	1 шт.
3	Кран шаровый муфтовый со спускником	Ду 15	1 шт.
4	Кран шаровый муфтовый	Ду 15	1 шт.
5	Штуцер с резьбой	Ду 15	2 шт.
6	Кран LD	КШ.Ц.Ф.080.040.02	2шт.
7	Фильтр сетчатый магнитный ФМФ-80	Ду 80	1 шт.
8	Клапан обратный межфланцевый	Ду 80	1 шт.

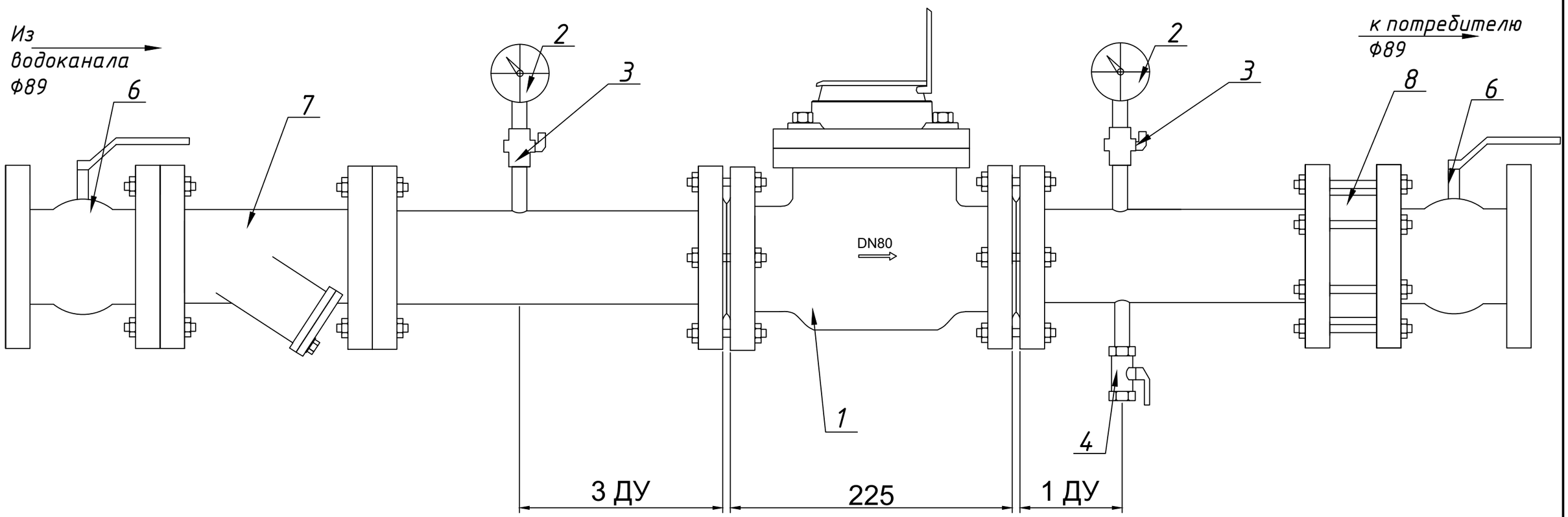

Изм.	Лист	№ докум.	Подп.	Дата
Разраб.		Козлов К.М.		
Пров.		Соколов		
Т.контр		Калинкина		
Согл.				
Н.контр		Соловьева		
Утв.		Козлов А.В.		

Узел учета ВС (Ду80)

Лит.	Масса	Масштаб
		1:4

Лист 1 Листов 1

ООО НПП "ТЕПЛОВОДОХРАН"

Подп. и дата | Инв. № дубл. | Взам. инв. № | Подпись и дата | Инв. №подл.

Копировал | Формат А3

Поз.	Наименование	Тип, марка	Кол-во
1	Водосчетчик турбинный	Пульсар Т(ДУ 100)	1 шт.
2	Манометр показывающий	ДМ 02-100 1,6 МПа	1 шт.
3	Кран шаровый муфтовый со спускником	Ду 15	1 шт.
4	Кран шаровый муфтовый	Ду 15	1 шт.
5	Штуцер с резьбой	Ду 15	2 шт.
6	Кран LD	КШ.Ц.Ф.100.040.02	2шт.
7	Фильтр сетчатый магнитный ФМФ-80	Ду 100	1 шт.
8	Клапан обратный межфланцевый	Ду 100	1 шт.

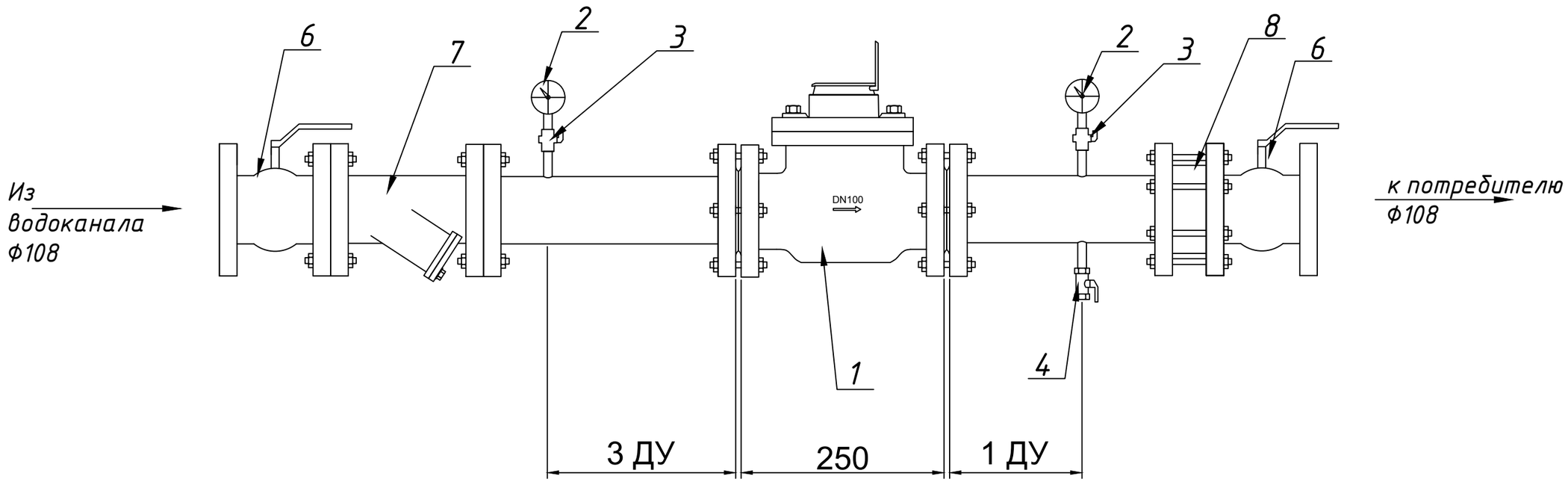

Изм.	Лист	№ докум.	Подп.	Дата				
Разраб.		Козлов К.М.			Узел учета ВС (Ду100)	Лит.	Масса	Масштаб 1:8
Пров.		Соколов						
Т.контр		Калинкина				Лист 1	Листов 1	
Согл.						ООО НПП "ТЕПЛОВОДОХРАН"		
Н.контр		Соловьева						
Утв.		Козлов А.В.						

Подп. и дата | Инв. № дубл. | Взам. инв. № | Подпись и дата | Инв. №подл.

Копировал | Формат А3

Поз.	Наименование	Тип, марка	Кол-во
1	Водосчетчик турбинный	Пульсар Т(ДУ 150)	1 шт.
2	Манометр показывающий	ДМ 02-100 1,6 МПа	1 шт.
3	Кран шаровый муфтовый со спускником	Ду 15	1 шт.
4	Кран шаровый муфтовый	Ду 15	1 шт.
5	Штуцер с резьбой	Ду 15	2 шт.
6	Кран LD	КШ.Ц.Ф.150.040.02	2шт.
7	Фильтр сетчатый магнитный ФМФ-80	Ду 150	1 шт.
8	Клапан обратный межфланцевый	Ду 150	1 шт.

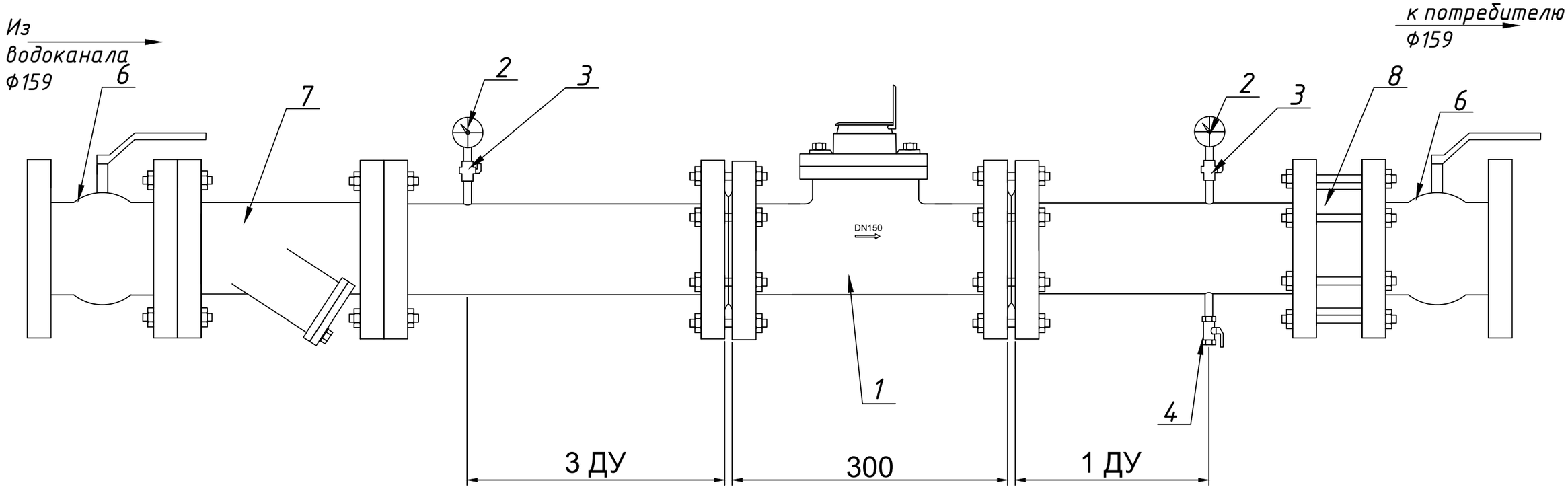

Изм.	Лист	№ докум.	Подп.	Дата
Разраб.		Козлов К.М.		
Пров.		Соколов		
Т.контр.		Калинкина		
Согл.				
Н.контр.		Соловьева		
Утв.		Козлов А.В.		

Узел учета ВС (Ду150)

Лит.	Масса	Масштаб
		1:8

Лист 1 Листов 1

ООО НПП "ТЕПЛОВОДОХРАН"

Подп. и дата | Инв. № дубл. | Взам. инв. № | Подпись и дата | Инв. №подл.

Копировал | Формат А3